le bulletin scientifique de l'arapi

numéro 23 - juin 2009

Dossier Particularités sensorielles

Le cerveau sensoriel. *André Nieoullon*

Les aspects sensoriels et moteurs dans l'autisme. *Régis Brunod*

Témoignages de parents concernant les particularités sensorielles de leur enfant *Bernadette Salmon, Hedwige et Jean-Jacques Taillandier, Josiane Scicard, Sophie Biette*

Les particularités sensorielles décrites et analysées par des personnes ayant un trouble du spectre autistique. *Gabriel Bernot (témoignage recueilli par Dominique Donnet-Kamel) Marc, Camille et sa mère (témoignages recueillis par Jacqueline Mansourian-Robert)*

Physiopathologie de l'autisme. Les insuffisances modulatrices cérébrales. *Gilbert Lelord*

Particularités de traitement des informations sensorielles dynamiques chez les personnes présentant des désordres du spectre autistique. *Carole Tardif et Bruno Gepner*

Réflexions sur les qualités sensorielles nécessaires à un habitat adapté pour les personnes avec autisme vivant en internat *Séverine Recordon-Gaboriaud*

Sensorialité tactile et eau. Un outil thérapeutique pour les personnes avec autisme ? *René Tuffreau*

Les troubles sensoriels : impact sur les troubles alimentaires *Emmanuelle Prudhon Havard, Marjorie Carreau et René Tuffreau*

Fraicheur et joie de vivre à travers la gouache originale de Marie-Christine Roulet, guidée techniquement par son ergothérapeute.

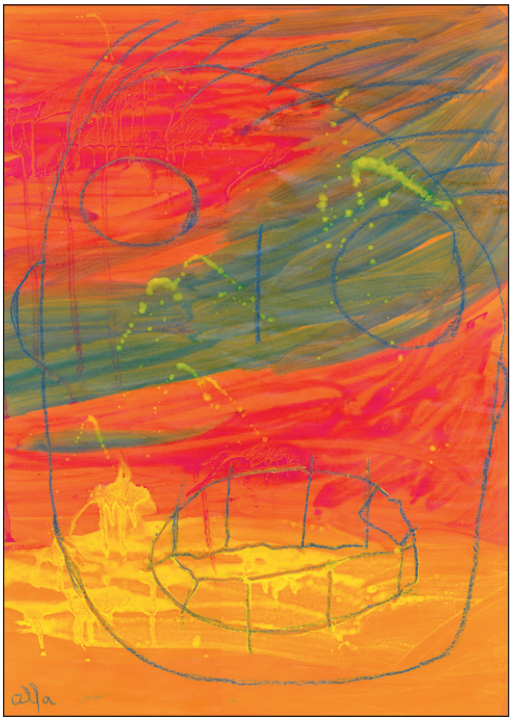

Œuvre originale d'Olfa Bekkar.

arapi

Association pour la Recherche sur l'Autisme et la Prévention des Inadaptations

L'**arapi** a été fondée en mars 1983, à l'initiative d'un groupe de parents et de professionnels. Elle a pour objet de promouvoir et de favoriser le développement de la recherche sur l'autisme.

Pour cela, elle travaille sur le plan national en prenant tout contact propre à favoriser une coopération internationale et tout particulièrement européenne, à développer les actions suivantes :

- susciter des recherches et des études, en aidant à la mise en place des moyens nécessaires,
- entreprendre et favoriser toute action d'information et de diffusion des connaissances,
- entreprendre et favoriser toute action de formation.

Les spécialités scientifiques susceptibles d'apporter leur concours ne sont pas limitées. L'**arapi** déclare explicitement dans ses statuts recourir à toutes les disciplines pouvant contribuer à mieux comprendre, traiter, prévenir l'autisme, depuis la biologie fondamentale jusqu'au sciences humaines, sans oublier les différentes disciplines cliniques et les sciences méthodologiques (statistiques, épidémiologie, sciences de la communication et de l'éducation).

L'**arapi** possède l'originalité d'associer : d'une part, les professionnels concernés dans leur diversité, d'autre part, les familles de personnes autistes et leurs amis. Les uns et les autres forment deux collèges électoraux séparés, et l'égalité absolue de représentation est assurée au Conseil d'Administration qui est l'instance délibérante de l'association.

Cette participation des parents à une association destinée à favoriser la recherche est importante : les parents peuvent jouer un rôle considérable dans l'observation, la prise en charge, l'éducation et l'insertion des personnes autistes.

Le Conseil d'Administration est assisté d'un Comité Scientifique, à majorité professionnelle, qui donne son avis sur les recherches entreprises ou à entreprendre, ainsi que sur toute question d'ordre scientifique.

arapi, BP 91603
37016 Tours cedex 1
06 33 23 28 31 - contact@arapi-autisme.org
http://www.arapi-autisme.org

Dessin de Gaël Dufrêne.

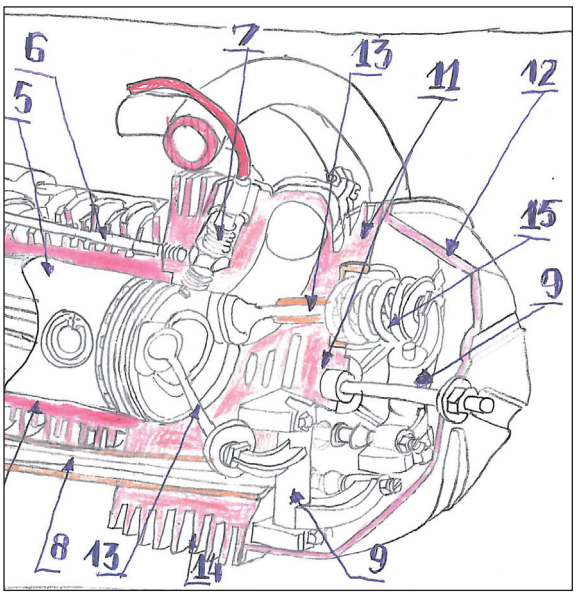

Dossier Syndrome d'Asperger

Le Syndrome d'Asperger : atouts et particularités. *Gaël Dufrêne, Emmanuelle Chambres et Patrick Chambres*

Laissons entrer le soleil, compte-rendu d'une conférence de Georges Huard. *Virginie Schaefer*

Ben X, ou la vie au quotidien d'un adolescent présentant un syndrome d'Asperger : un film à voir ! *Carole Tardif*

Résumés de thèses

La perception des visages dans la pathologie autistique : étude en suivi du regard. *Nadia Hernandez*

Désordres d'intégration visuelle et auditive des informations sociales chez les personnes autistes : ralentir les stimuli environnementaux pour améliorer la communication. *France Lainé*

Les comportements répétés et restreints dans l'autisme : construction et validation d'une échelle d'évaluation. *Yannig Bourreau*

Influence du contexte lors d'interactions dyadiques entre personnes avec autisme et leurs partenaires adultes. Etude de l'impact du style interactif sur l'engagement social de personnes avec autisme. *Martine Lacaze*

Echos de colloques…

Notes sur le colloque « Olfaction » à Paris, janvier 2009. *Emmanuelle Prudhon Havard*

Notes de lecture